蒸 気 圧 式 温 度 計

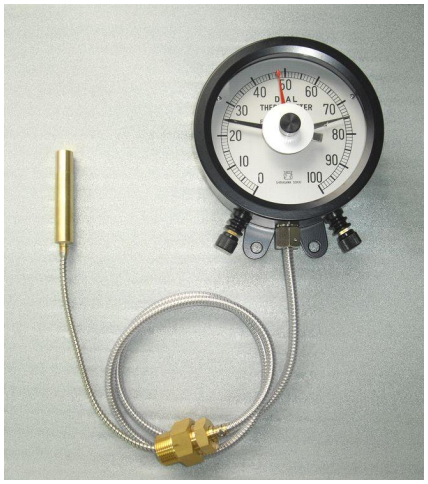

形式：BNUTV 形

製品の概要・特徴

蒸気圧式温度計は金属製温度計の中でも指示の応答が最も早く、周囲温度の影響を受けないことから、重要施設の温度監視に広く利用されています。導管は 50mまで製作可能です。

形式：SR35A 形

◆ 主な形式

ケース形状	用　途	大きさ	導管・端子箱の位置
AN 形	防滴/防塵　壁掛形	ø100	導管：ケース下部
AM 形	防滴/防塵　壁掛形	ø100	導管：ケース上部
BN 形	防滴/防塵　壁掛形	ø150	導管：ケース下部
BM 形	防滴/防塵　壁掛形	ø150	導管：ケース上部
AP 形	防滴/防塵　埋込形	ø100	導管：ケース後部
BP 形	防滴/防塵　埋込形	ø150	導管：ケース後部
EP 形	防滴/防塵　埋込形	ø110	導管：ケース後部
SR35 形	埋込形	□110	前面カバー角形
ADL 形	直結形	ø100	導管なし感温部直結
BNO 形	防水　壁掛形	ø180	導管：ケース下部 端子箱：ケース左
BMO 形	防水　壁掛形	ø180	導管：ケース上部 端子箱：ケース左
ME 形	防水　壁掛形	ø150	導管：ケース上部 端子箱：ケース下

お問い合わせ　株式会社　品 川 測 器 製 作 所
〒143-0013　東京都大田区大森南１－２－１６
Tel：03(3745)0011　Fax：03(3745)0015
URL：　http：//www.shinagawasokki.co.jp

◆ 外 観 図 ：

形式：BNUTV 型

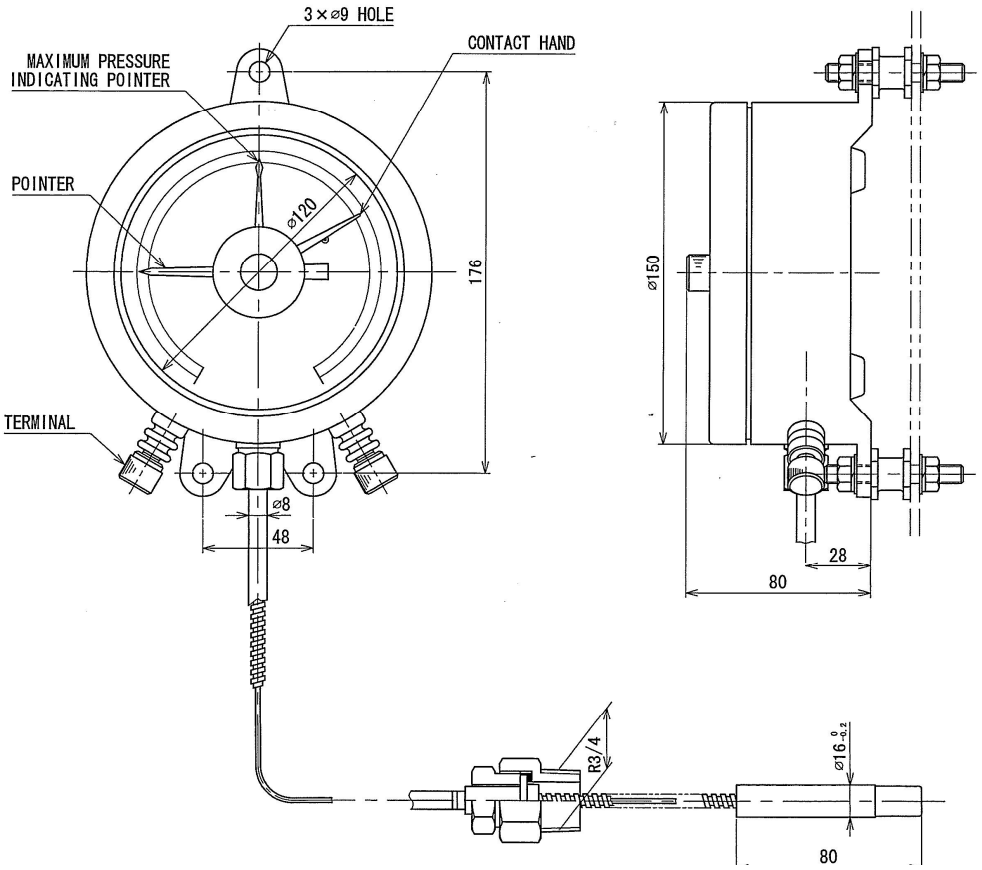
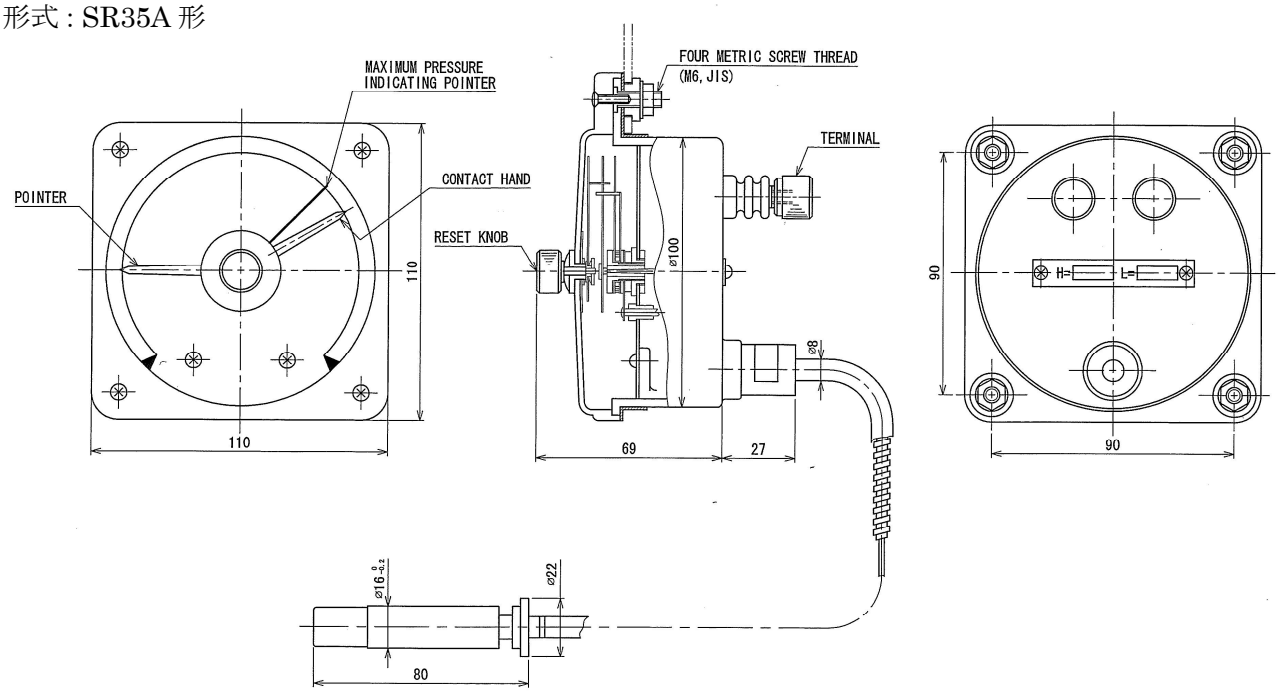
形式：SR35A 形